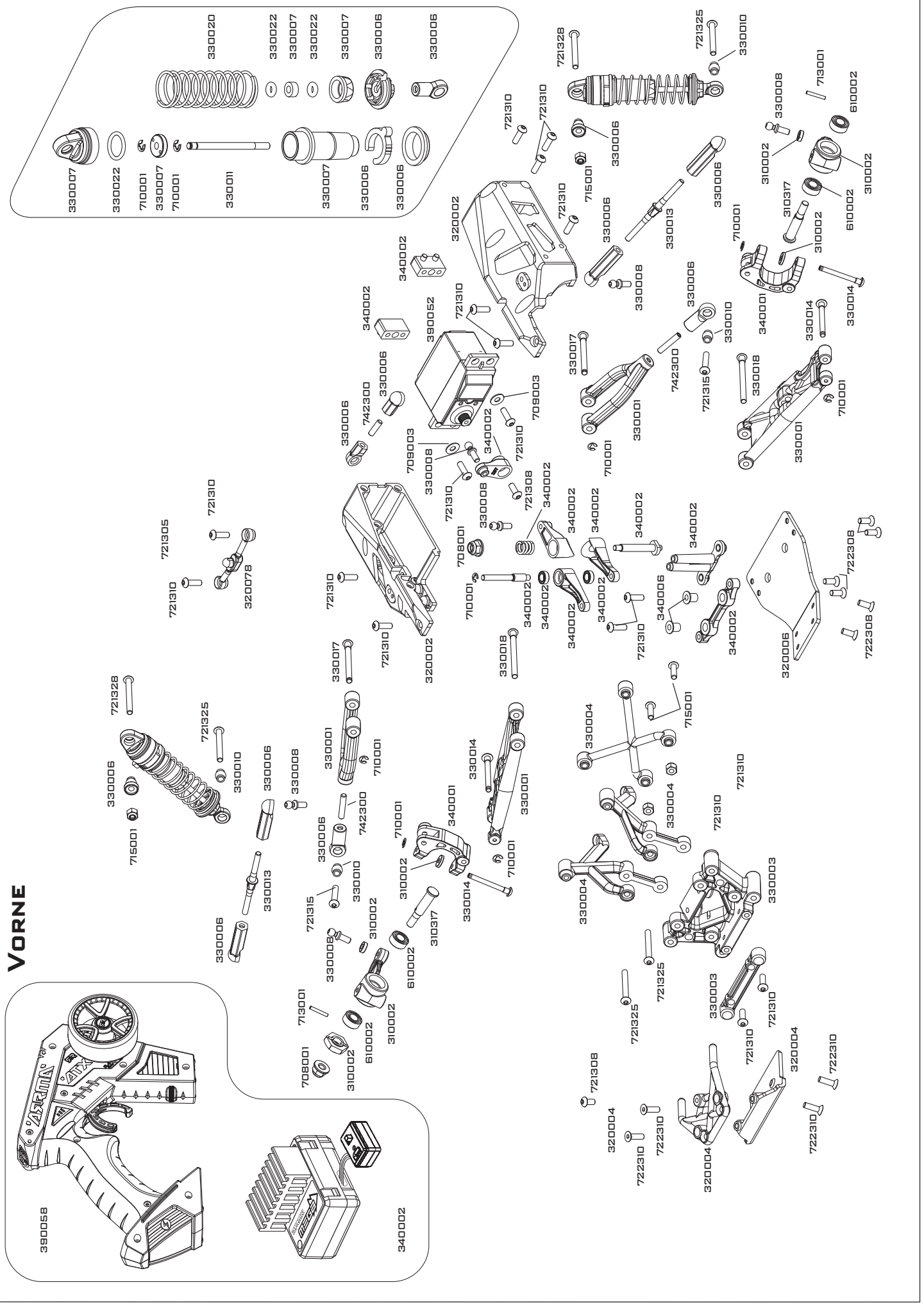
VORNE
330020
330022
330007
330022
330007
330006
330006
330007
710001
330007
710001
330011
330007
330006
330006
721328
721325
330010
721310
721310
330006
715001
330006
330008
713001
610002
310002
330008
310002
610002
310002
310317
710001
330006
330013
330006
320002
340002
330052
721310
330006
330008
330006
330010
340001
330014
330017
742300
721315
330018
330001
710001
709003
330006
742300
330006
330008
709003
340002
721310
721310
721308
340002
340002
340002
340002
340002
340002
708001
710001
340002
340002
340002
340002
340002
340002
721310
340002
340006
340002
320002
330018
330017
721310
721310
320006
722308
722308
721305
721310
721310
320078
330006
721328
721325
330010
330006
330008
715001
330006
742300
330001
710001
330001
330014
710001
340001
330014
330001
310002
710001
330013
330006
310002
330008
721315
310317
610002
310002
610002
708001
310002
713001
330004
715001
330004
721310
330004
721310
330004
330003
721325
721325
330003
721310
721310
320004
722310
722310
320004
320004
721308
320004
722310
722310
390058
340002

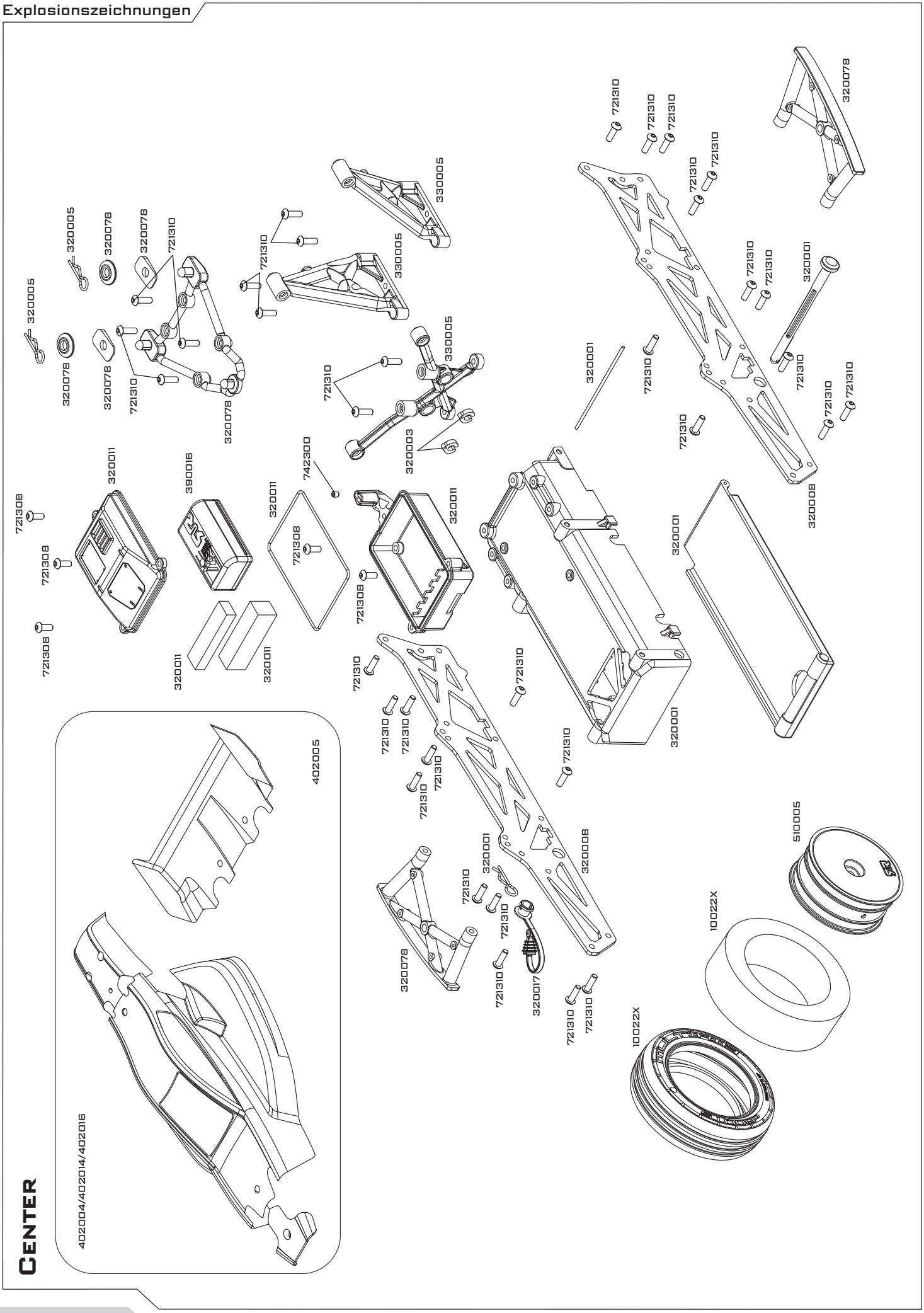
CENTER
402004/402014/402016
402005
320005
320078
320078
721310
330005
330005
330005
320003
320001
320001
320001
320001
320008
320008
320011
390016
742300
721308
721310
320017
510005
10022X
10022X

Hinten

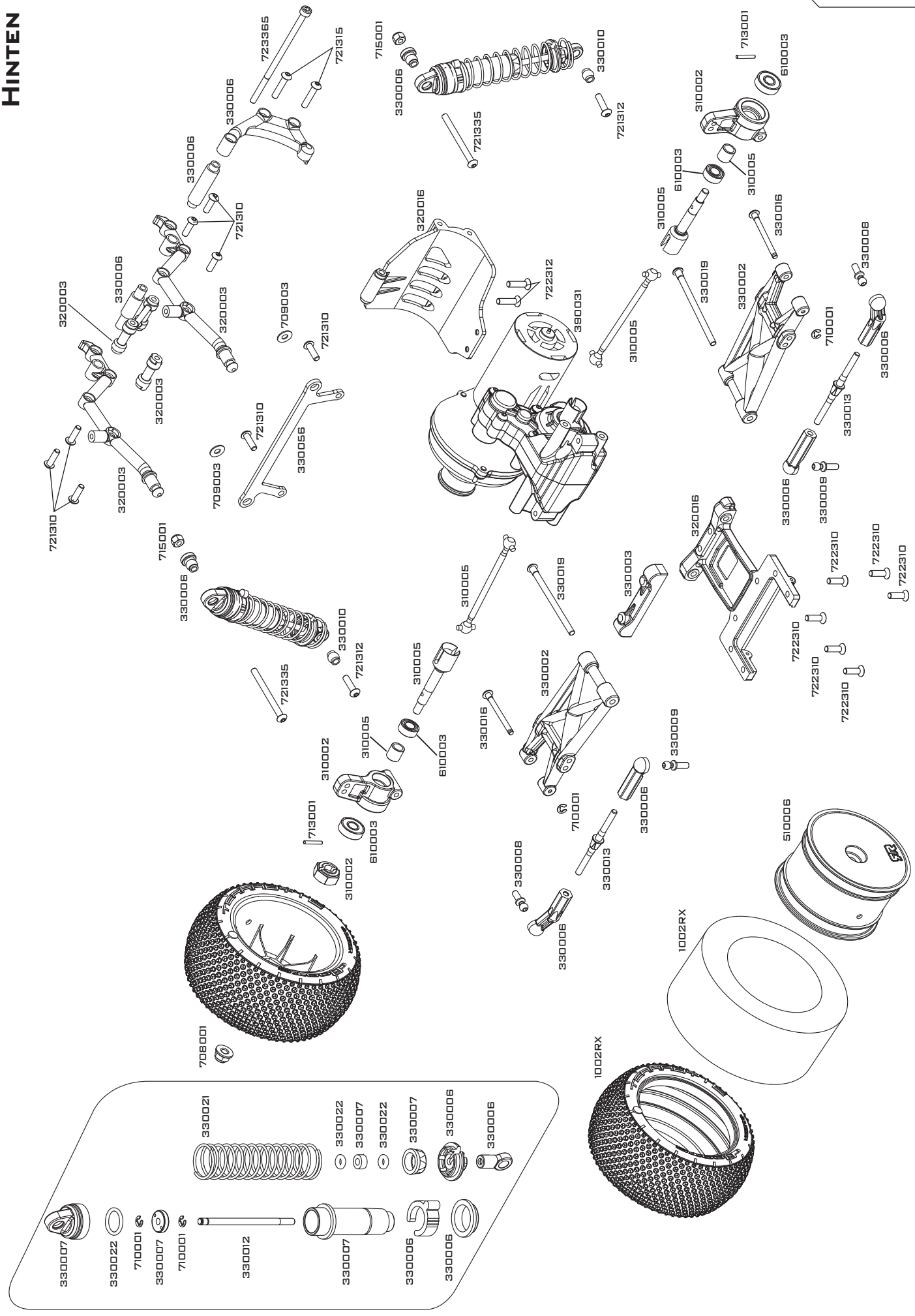
723365
721315
715001
330006
330010
713001
610003
310002
721335
721312
330006
610003
310005
721310
320016
310005
330016
330008
320003
330006
722312
390031
330019
330002
709003
721310
310005
710001
330006
320003
330013
721310
330056
709003
330006
330009
721310
320016
715001
722310
722310
722310
330006
310005
330019
330003
330010
722310
721312
722310
721335
310005
330002
722310
330016
330009
310005
610003
310002
710001
330006
713001
610003
510006
310002
330008
330013
330006
1002RX
708001
1002RX
330021
330022
330007
330022
330007
330006
330006
330007
330022
710001
330007
710001
330012
330007
330006
330006

Getriebe

390031
742300
721312
310062
721315
721312
310001
310011
310021
310018
310011
310018
310010
610002
310010
310003
310003
610001
310008
310003
310009
310003
310009
310009
310009
310009
310009
310009
310009
310009
310009
310009
310009
310009
310009
310003
310008
610001
310010
310010
310001
610002
310001
310003
610002
310001
715001
709003
709003
320009
721305
320009
721305
320007
709003
721305
722308
722308